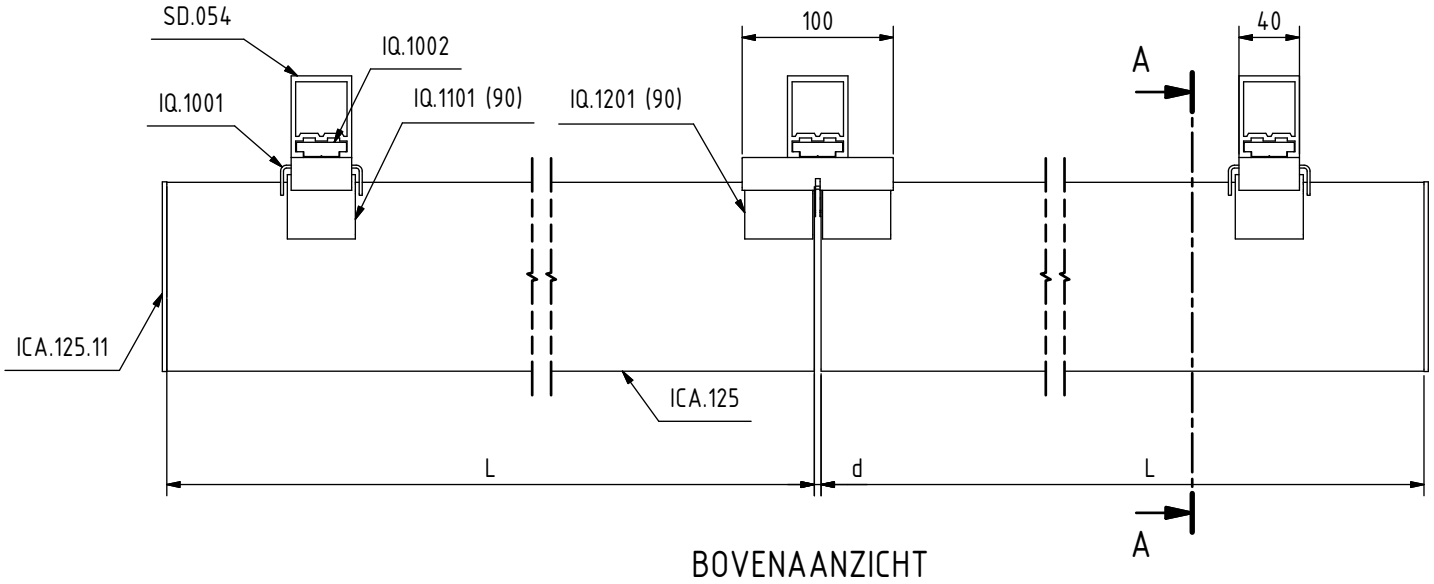

BOVENAANZICHT

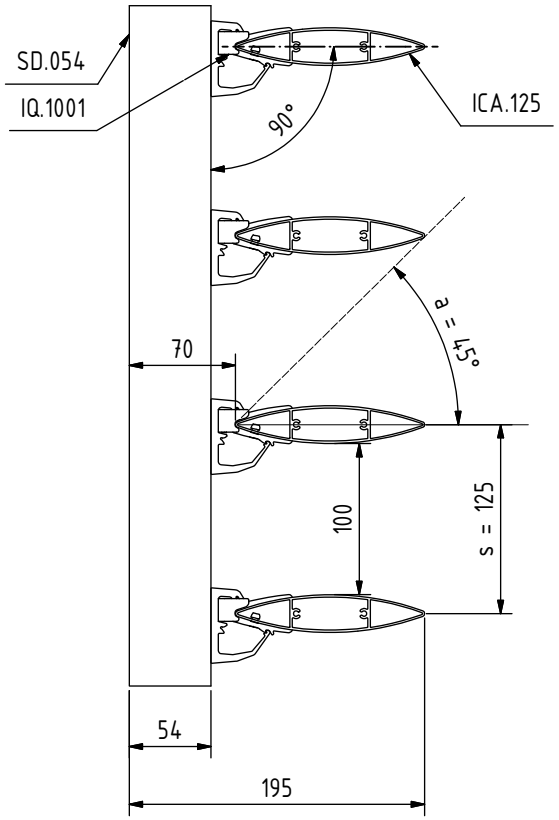

A-A

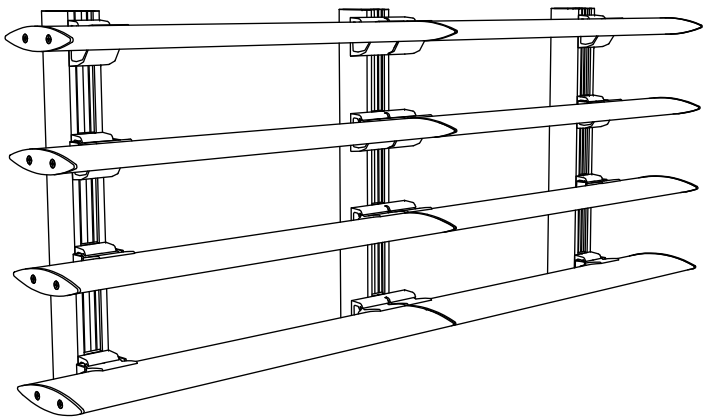

LEGENDE

L: Lengte lamel [mm]
d: Uitzettingsvoeg [mm]
= 0,001 x L
s: Stap lamel [mm]
a: Minimale invalshoek zon [°]

Maximale afmetingen in overleg met R&D afdeling NV Renson Projects.

STORAX
Storax BV
Fruitenierstraat 1
3330 AJ Zwijndrecht
Netherlands
Tel.: +31 (0)78 62 93 873
Fax : +31 (0)78 61 00 495
E-mail: storax@storax.com

VERTICAAL VAST

TYPE: ICARUS SUBTYPE: QUICKFIX

OMSCHRIJVING: ICA.125 (90°) + SD.054

RENSON Creating healthy spaces

PRODUCTFICHE	FICHE N°	VERSIE	Schaal: 1/5
	VV-I-1.0108	V.01	Orig. formaat: A4

R:\CAD\91. ProductFiches\INV\VV\I\VV_I_1_0108-ST.idw

Deze tekening is eigendom van NV RENSON PROJECTS, en mag noch gekopieerd, noch getoond worden aan derden zonder schriftelijke toestemming.