424 RC2

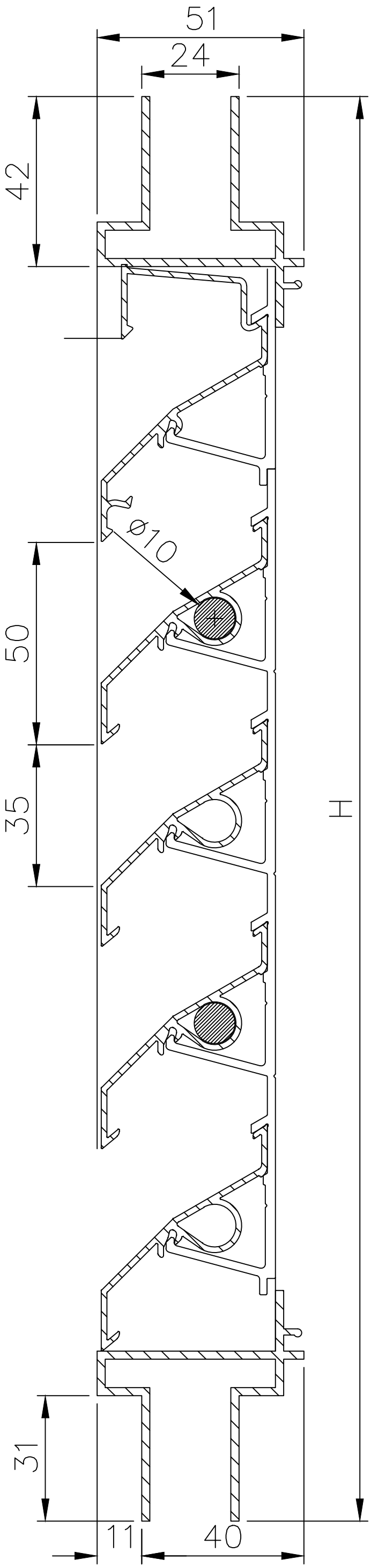

Getekend: J.H.	Bestand: 421RC.DWG	Datum: 01/12/2016	Schaal: 1/1
RENSON® Creating healthy spaces	Inbraakwerend raamrrooster		Formaat: A3
	424 RC2		

RENSON PROJECTS n.v.
I.Z. 2 Vijverdam - Maalbeekstraat 6 - B-8790 Waregem
Tel. +32(0)56.62.71.07 - Fax. +32(0)56.62.71.47 - www.renson.eu

Deze tekening is eigendom van NV RENSON, en mag niet gecopieerd, noch getoond worden aan derden zonder schriftelijke toestemming.