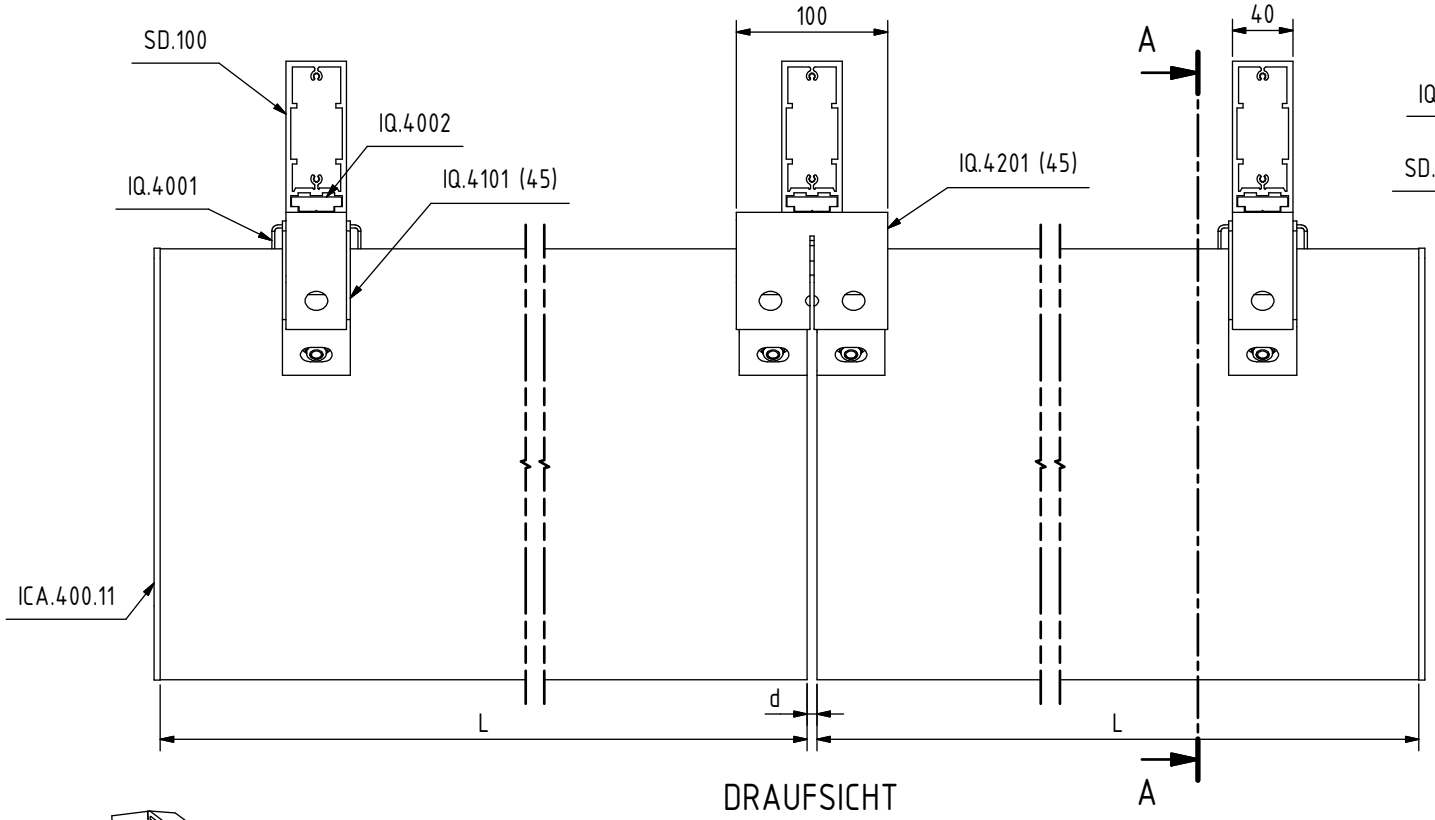

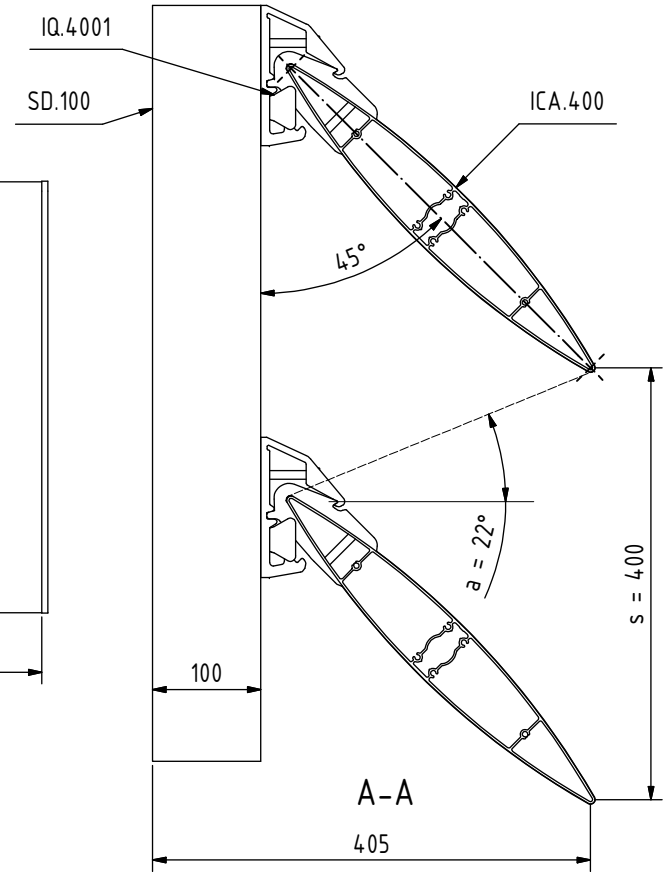

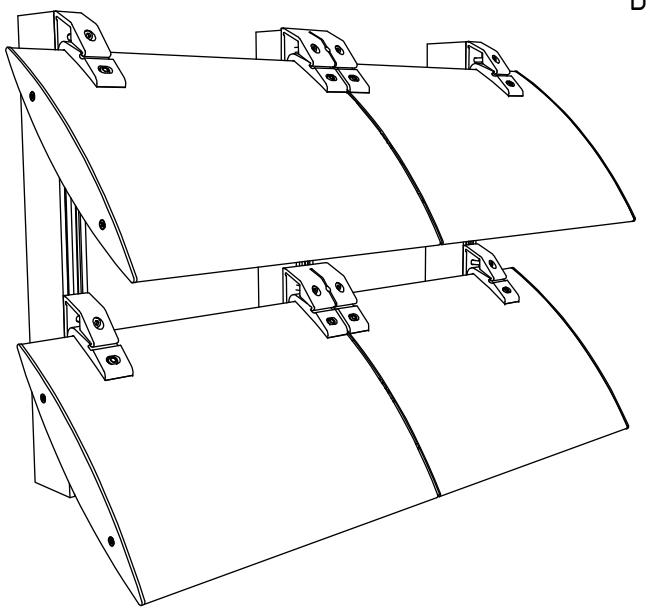

Maximale Abmessungen in Rücksprache mit F&E Abteilung NV Renson Projects.

LEGENDE

L: Lamellelänge [mm]
d: Dilatationsfuge [mm]
= 0,001 x L
s: Lamellenabstand [mm]
a: Min. Einfallwinkel Sonne [°]

RENSON® Creating healthy spaces
NV RENSON Projects
Maalbeekstraat 6
8790 Waregem
Belgium
Tel.: +32 (0)56 62 71 07
Fax: +32 (0)56 62 71 47
www.renson.eu

VERTIKAL STARR

TYPE: ICARUS SUBTYPE: QUICKFIX

UMSCHREIBUNG: ICA.400 (45°) + SD.100

PRODUKT FICHE	FICHE N°	VERSION	Skale: 1/5
	VV-I-1.0709	V.01	Orig. format: A4

Diese Zeichnung ist Eigentum von NV RENSON PROJECTS und darf nicht kopiert und nicht an Dritte gezeigt werden ohne Zustimmung.

R:\CAD\91. ProductFiches\INV\VV\I\VV_I_1_0709-DU.idw