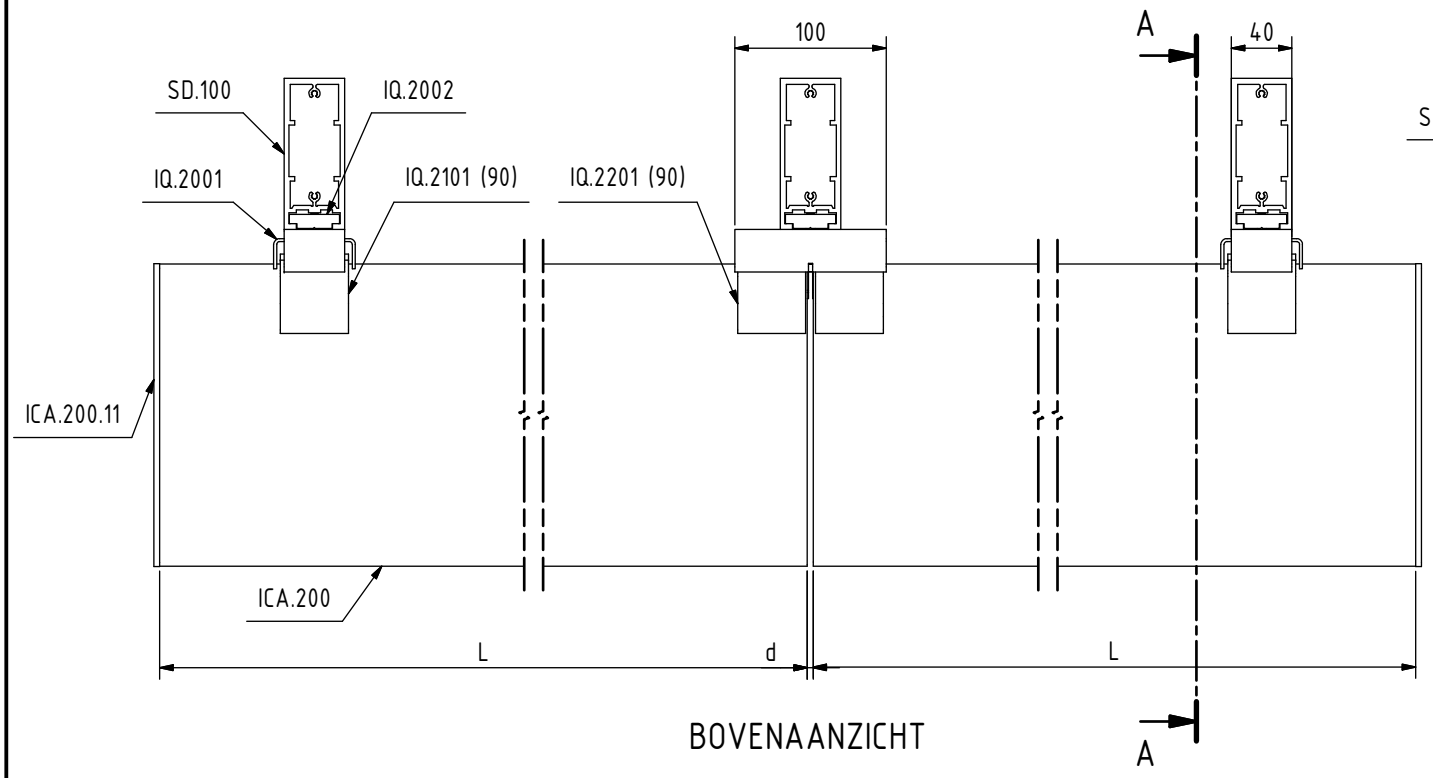

BOVENAANZICHT

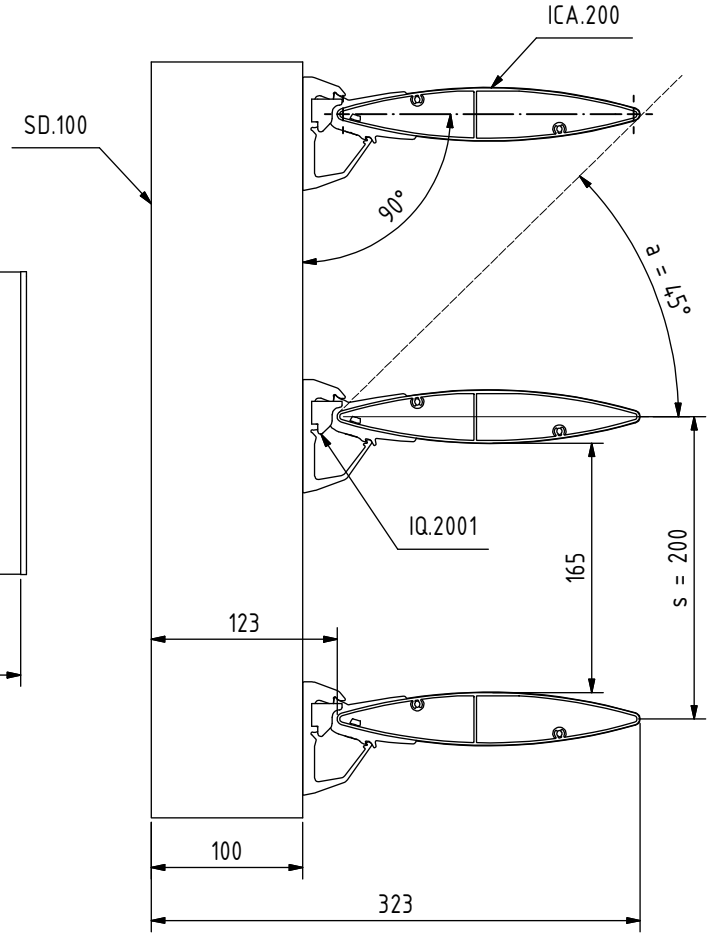

A-A

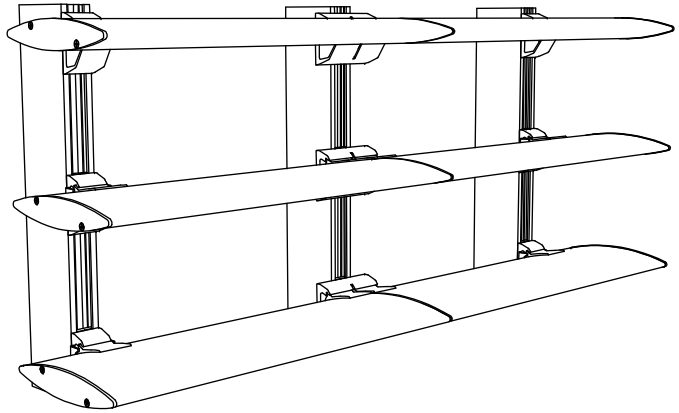

LEGENDE

L: Lengte lamel [mm]
d: Uitzettingsvoeg [mm]
= 0,001 x L
s: Stap lamel [mm]
a: Minimale invalshoek zon [°]

Maximale afmetingen in overleg met R&D afdeling NV Renson Projects.

RENSON®
Creating healthy spaces
NV RENSON Projects
Maalbeekstraat 6
8790 Waregem
Belgium
Tel.: +32 (0)56 62 71 07
Fax: +32 (0)56 62 71 47
www.renson.eu

VERTICAAL VAST

TYPE: ICARUS SUBTYPE: QUICKFIX

OMSCHRIJVING: ICA.200 (90°) + SD.100

PRODUCTFICHE	FICHE N°	VERSIE	Schaal: 1/5
	VV-I-1.0312	V.01	Orig. formaat: A4

R:\CAD\91. ProductFiches\INV\VV\I\VV_I_1_0312-NL.idw

Deze tekening is eigendom van NV RENSON PROJECTS, en mag noch gekopieerd, noch getoond worden aan derden zonder schriftelijke toestemming.